Eulerwiege 511.1

Allgemeines:

Zusammen mit Goniometern der Serie 400 werden die Eulerwiegen der Serie 500 zu Mehrkreisdiffraktometern kombiniert und für analytische Messungen im Bereich der Röntgen- und Neutronenbeugung eingesetzt.

Die Eulerwiege ist eine Vollkreiswiege mit asymmetrischem Design. Phi- und Chi-Kreisebene stehen im rechten Winkel zueinander.

Motor- und Signalströme werden über Schleifkontakte übertragen. Beide Achsen können somit uneingeschränkt verfahren werden.

Integriert im Phi-Kreis befindet sich die manuelle Z-Verstellung 5104.A05 zur Aufnahme von Goniometerköpfen der Serie 1000.

Zur Probenjustage dient ein optisches Mikroskop. Optional dazu ist eine CCD-Kamera erhältlich (siehe: Zubehör MiniVID).

Beide Kreise sind mit Nullpunktkontrolle und Schrittmotor versehen. Bei Letzterem stehen je nach Kundenwunsch unterschiedliche Typen/Ausführungen zur Auswahl.

Die Eulerwiege kann zusätzlich mit einem Kryostathalter und/oder Gegenlager zur Aufnahme von speziellen Anbauten ausgerüstet werden.

Spezifikationen:

Fehlerkugel [mm]:	0,02***
Parallelität (Chi-Ebene zu Phi-Achse) ["]:	<= +/- 20***
Gewicht [kg]:	18

	Phi-Kreis	Chi-Kreis
Verfahrbereich [°]:	360	360
Übersetzung:	360:1 / 180:1**	360:1
Genauigkeit ["]:	30	30
WDH (unidir.) ["]:	<= 2	<= 2
Umkehrfehler ["]:	<= 10	<= 15
Auflösung [°]:	0,001* / 0,002* **	0,001*
Min. Drehmoment Antrieb [Nm]:	0,1 / 0,13**	0,8
Flanschgröße [mm]:	56	56

* in Verbindung mit Schrittmotor, 1000 Schr./U.

** Goniometer 410A

*** mit 10kg Belastung

Dimensionen [mm]:

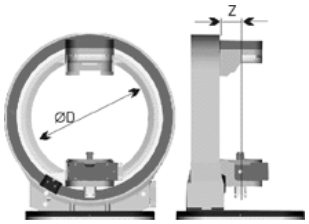

D:	Z:
250	70

Zubehör:

Motoren:	inklusive
Endschalter:	inklusive
Nullpunktkontrolle:	inklusive
Getriebe:	2056.05
	2056.10
	2056.20
Encoder:	inkremental
	absolut
Steuerung	9300
CCD-Kamera:	MiniVID
Kryostathalter:	511.12
Gegenlager:	511.11
Motor. Z-Verstellung:	5104.A05-20M*
Goniometerköpfe:	1001
	1002
	1004
	1007

* spezieller Sockel mit 40mm Wiegenerhöhung erforderlich

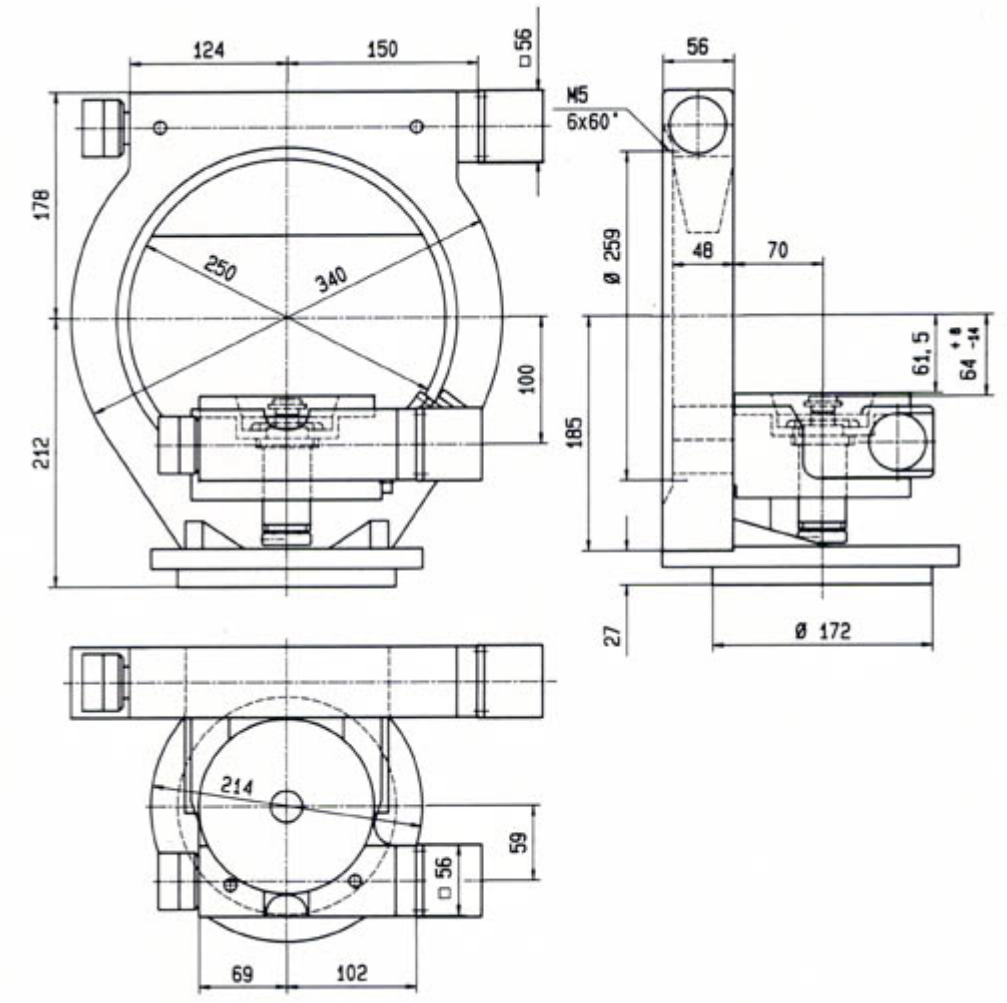
124
150
□56
178
250
340
100
212
214
59
□56
69
102
56
M5
6x60°
Ø 259
48
70
61,5
64 +0 -14
185
27
Ø 172